Смотри чертежи металлоконструкций
R3.01509.1.0.21

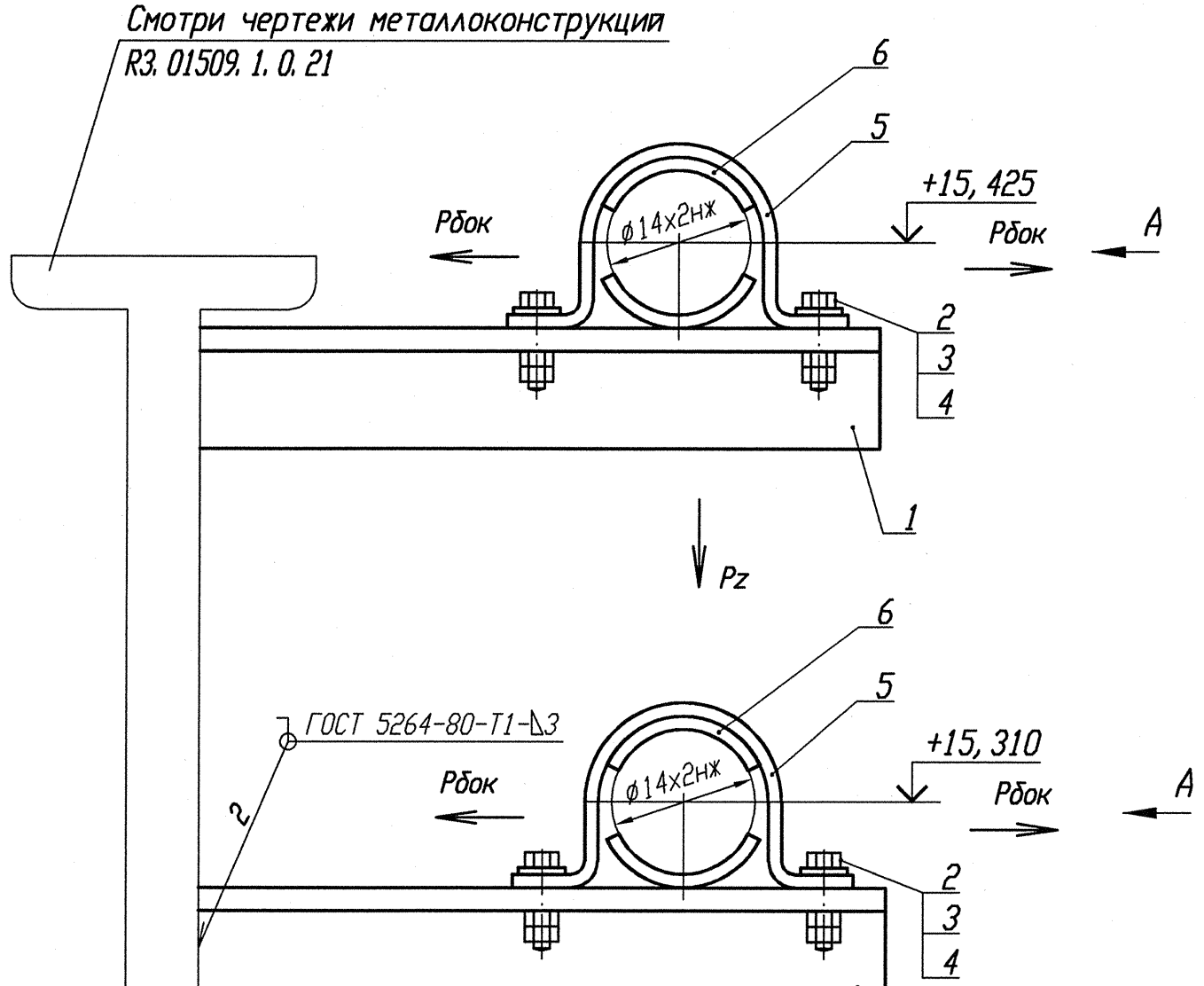

Деталь поз. 5 (Lр=130)

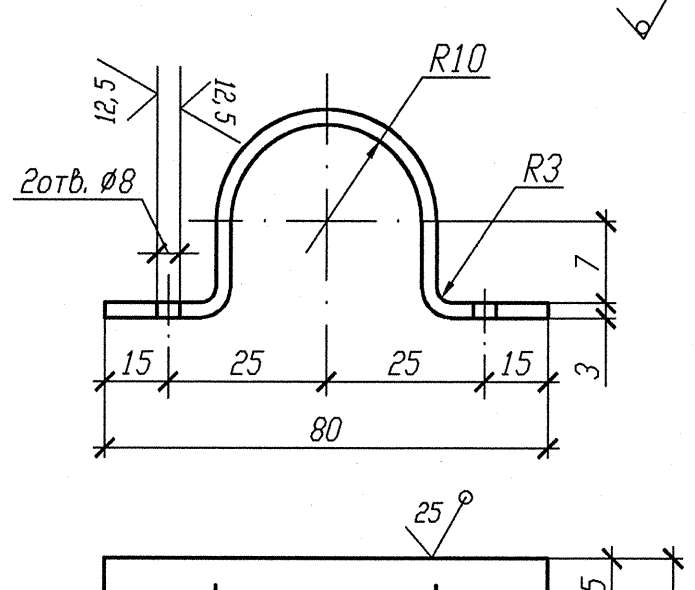

Деталь поз. 6

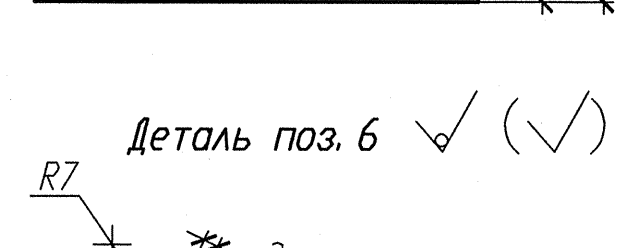

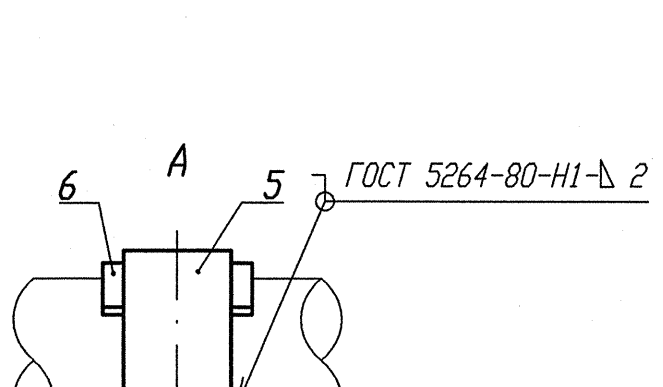

1 Привязку опоры смотри изометрический чертеж 3TV11Z22, 3TV11Z25.
2 Сварку производить по ГОСТ 5264-80.
3 Отметка трубопровода подлежит уточнению в соответствии с уклоном трубопровода.
4 Максимальная нагрузка на опору Р дана с учетом сейсмического воздействия.
5 Спецификация составлена на две опоры.
6 Изготовить один комплект.

Номер опоры	3TV10Y210	3TV10Y211
Нагрузка на опору Pz(кН)	0,042	0,042
Нагрузка на опору Рбок(кН)	0,265	0,275
Отметка опоры	+15,425	+15,310

Спецификация деталей

Поз.	Обозначение	Наименование	Кол.	Материал	Масса, кг ед.	Масса, кг общ.	Приме-чание
1	ГОСТ 8509-93	Уголок В 35х35х4 l=150	2	Ст 3 пс 2-сб ГОСТ 535-2005	0,315	0,630	
2	ГОСТ 7798-70	Болт М6-6gх30.56.35	4	35 ГОСТ 1050-88	0,009	0,036	
3	ГОСТ 11371-78	Шайба А.6х2.02.Ст3пс	4	0К360В-2-IV-Ст3пс ГОСТ 16523-97	0,0014	0,0056	
4	ГОСТ 5915-70	Гайка М6-6Н.8.35	8	35 ГОСТ 1050-88	0,0026	0,0208	
5	БК-1998784	Полухомут Б-ПН-3х130х30	2	0К360В-4-IV-Ст3сп-сб ГОСТ 16523-97	0,08	0,16	
6	БК-1998785	Прокладка Б-ПН-3х22х50	4	12Х18Н10Т-МА-Г ГОСТ 5582-75	0,03	0,12	
	ГОСТ 2246-70	Проволока		Св-04Х19Н11М3		-	
	ГОСТ 9467-75	Электроды		УОНИИ 13/45		-	
					Итого:	0,972	

АРХИВНЫЙ ЭКЗЕМПЛЯР

Инв. N подл. R3.03732.1.0.13
Лист 154

Изм.	Кол. уч.	Лист	Ндок.	Подпись	Дата
Инж. 2к.		Случевская			12.02
Пров. инж. 1к.		Шабинский			12.02
Пров. вед. инж.		Махотина			12.02
Н. контр.		Красноярова			13.02

R3.TV10.3095.013.03.00.072

Ростовская АЭС Блок 3

Редукторное отделение
Герметичная часть
Трубопроводы отбора проб
Рр больше 2,2 МПа

Стадия	Лист	Листов
Р	1	1

Опора скользящая направляющая
3TV10Y210, 3TV10Y211

ОАО "НИАЭП" 2013

Инв. N подл. | R3.03732.1.0.13
Подп. и дата | 12.03.13
Взам. инв. N

Формат А4х3